6:3 ACO Box Concept® Grease

Restaurangmiljö

Fettavskiljarpaket för markförläggning

Fettavskiljarpaket i betong för snabb, säker och godkänd markförläggning i restaurangmiljö.

Konstruktion

Fettavskiljaren har en självförankrande konstruktion, vilket utesluter risken för uppflytning vid grundvatten upp till färdig mark.

Avskiljarpaketet är komplett och snabbinstallerat. Det innehåller en avskiljarhals med betäckning som är justerbar, vilket möjliggör en läckage-säker installation.

Belastning

Avskiljaren klarar belastningsklass D400 utan ytterligare belastningsskydd.

Certifikat och godkännanden

Fettavskiljaren LIPUMAX C är flödestestad enligt SS-EN 1825 vid LGA Landesgewerbeanstalt i Bayern med godkända resultat.

LIPUMAX C är CE-märkt gentemot SS-EN 1825-1 och uppfyller alla krav enligt SS-EN 476 för tillgänglighet och nedstigning.

CE

RSK nr 561 99 30
Vikt totalt: 2 900 kg

Innehåll

Fettavskiljare LIPUMAX C 4/400

- Nominell storlek: NS4
- Slamfång: 400 liter
- Anslutning: 160 mm
- Belastningsklass: D400
- Avskiljarhals Ø600/800 mm för nedstigning, inspektion och tömning med urtag för kabelgenomföring
- Luftningsanslutning
- Lyftöglor
- Betäckning ACO CITYTOP 600, belastningsklass D400

Dokumentation

- Installationsanvisning
- Drift- och underhållsanvisning

Passar till

Exempel 1
Mindre kök utrustat med:

- 1 st diskmaskin ≤ +60 °C
- 1 st tippbart stekbord
- 4 st spollådor ansl. 40 med vattenlås.

Exempel 2
Mindre kök utrustat med:

- 1 st diskmaskin ≤ +60 °C
- 1 st tippbart stekbord
- 2 st spollådor ansl. 40 med vattenlås.
- 1 st tappventil DN15

Tillval

- Box Concept Tillval 8:11

Dimensioner
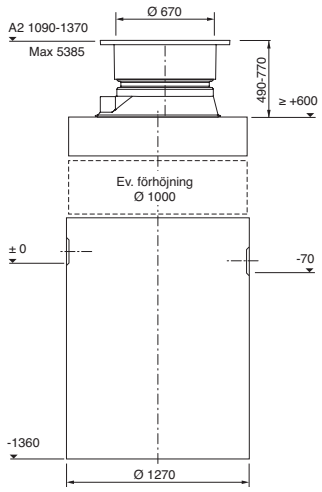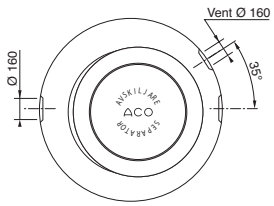
* A-måttet är avståndet mellan färdig mark och vattengång/inlopp.